仕様・構造	新品
構造	軽量形鋼　t=1.6～2.3
屋根	溶融亜鉛鋼板t=0.6
壁パネル	断熱ﾊﾟﾈﾙt=30　表面ｶﾗｰ鋼板t=0.35
天井パネル	断熱ﾊﾟﾈﾙt=20　表面ｶﾗｰ鋼板t=0.35
床	耐水合板t=12mm ＋ パネコートt=12mm（ｲｴﾛｰ）
開口部　ドア	アルミサッシ　引違い　（透明ガラス/パネル）
窓	アルミサッシ　引違い　（透明ガラス）
換気扇	――

※建具数・位置　レイアウト変更可能

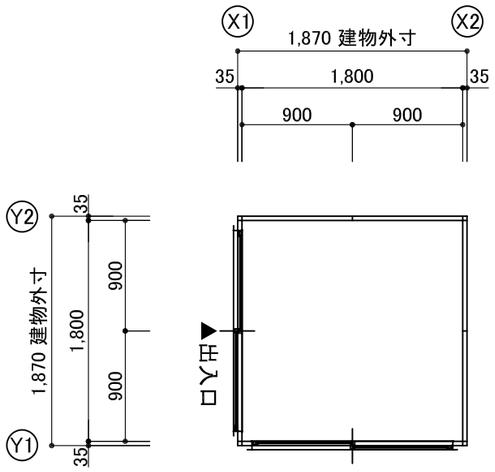

平面図　S:1/50

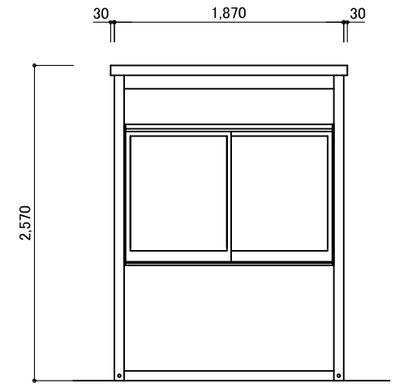

Y1　立面図　S:1/50

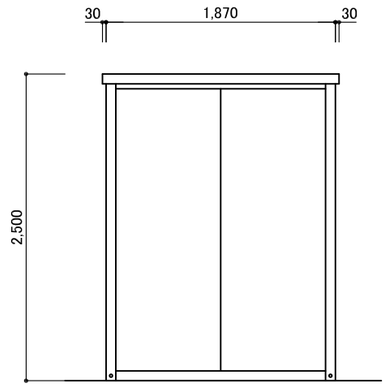

Y2　立面図　S:1/50

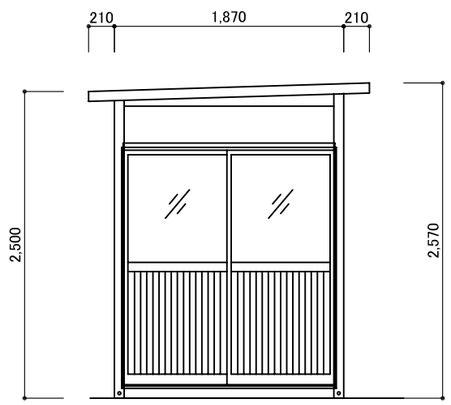

X1　立面図　S:1/50

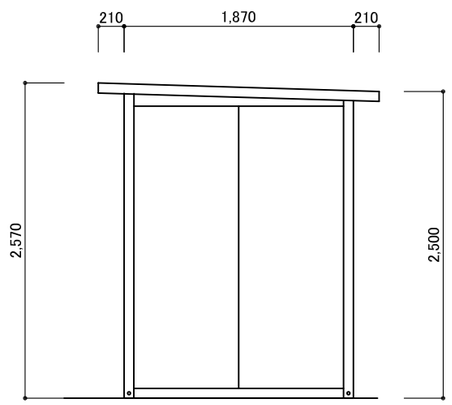

X2　立面図　S:1/50

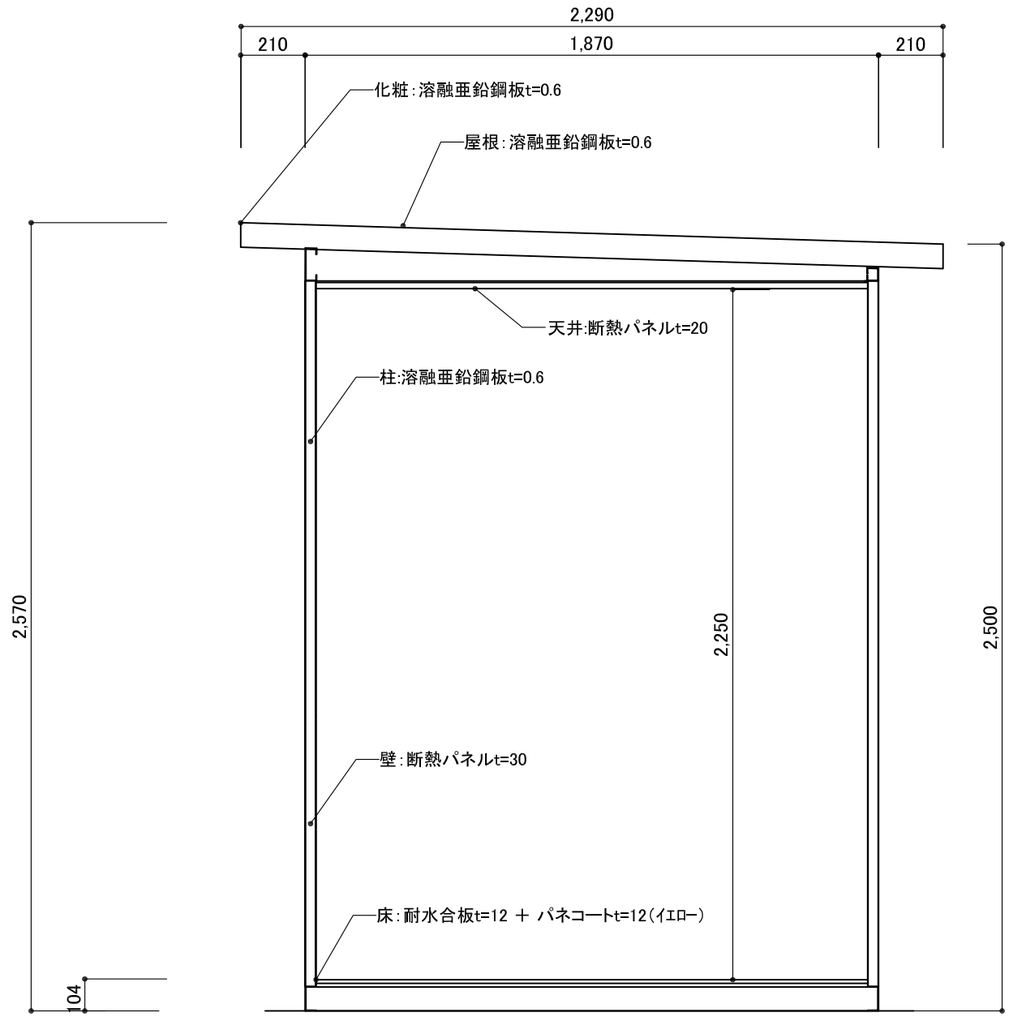

矩　計　図　S:1/20

訂正事項	作成日	担当	工事名称	図面名称 PH-D（1.0k×1.0k） 平面図・立面図・矩計図	縮尺	図面番号	御承認印