| 仕様・構造 | 新品 |
|---|---|
| 構造 | 軽量形鋼　t=1.6～2.3 |
| 屋根 | 溶融亜鉛鋼板t=0.6 |
| 壁パネル | 断熱ﾊﾟﾈﾙt=30　表面ｶﾗｰ鋼板t=0.35 |
| 天井パネル | 断熱ﾊﾟﾈﾙt=20　表面ｶﾗｰ鋼板t=0.35 |
| 床 | 耐水合板t=12mm ＋ パネコートt=12mm（ｲｴﾛｰ） |
| 開口部　ドア | フラッシュドア　片開き　　ドアクローザー付き |
| 窓 | アルミサッシ　引違い　（透明ガラス）　網戸付き |
| 換気扇 | ―― |

※建具数・位置　レイアウト変更可能

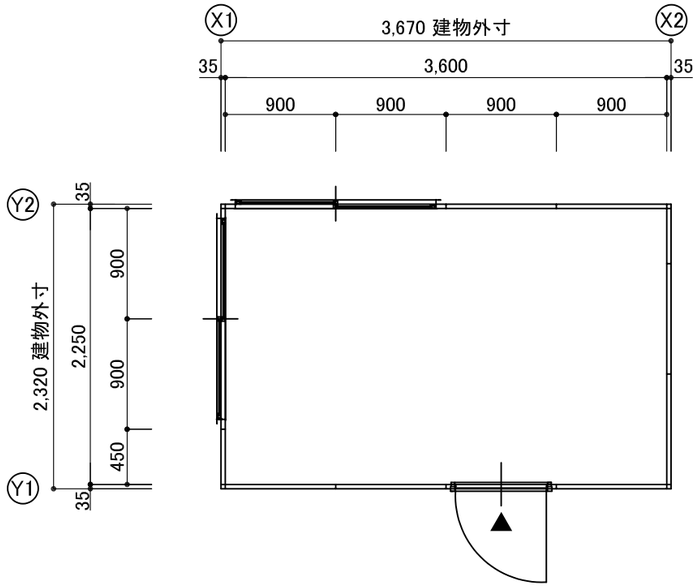


平面図　S:1/50

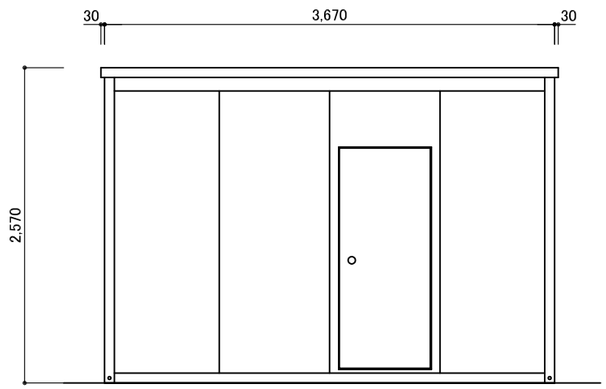


Y1　立面図　S:1/50

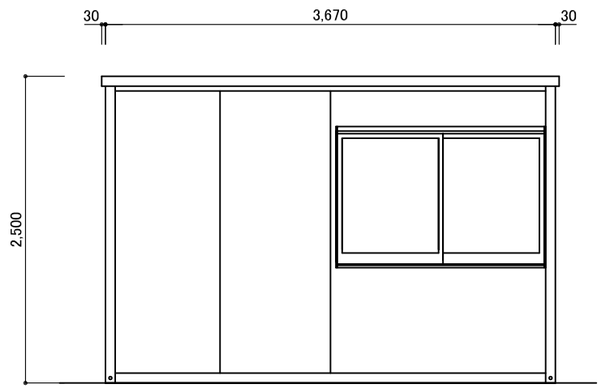


Y2　立面図　S:1/50

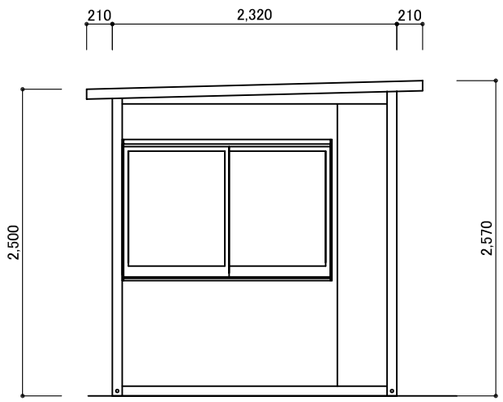


X1　立面図　S:1/50

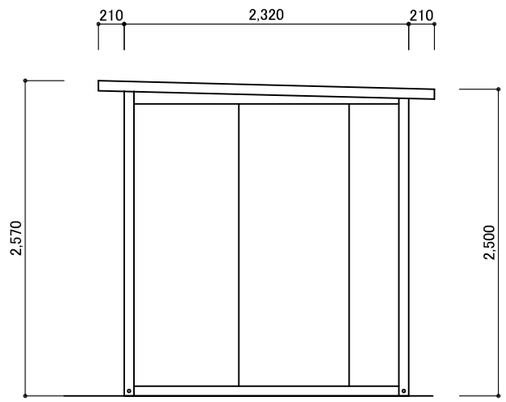


X2　立面図　S:1/50

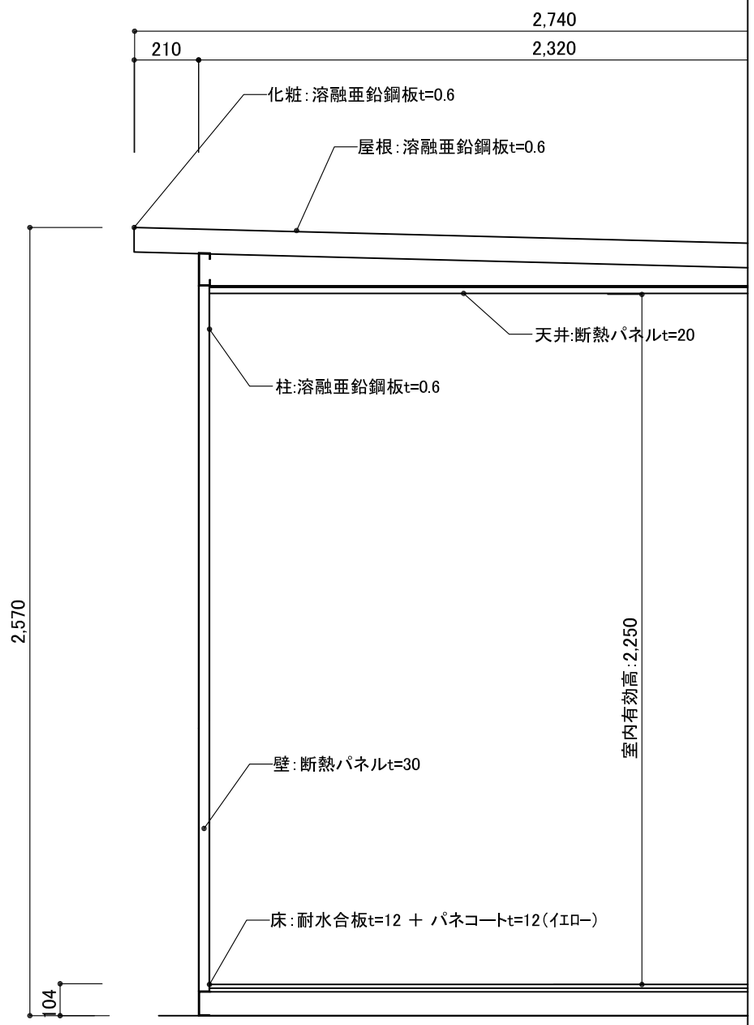


矩　計　図　S:1/20

| 訂正事項 | 作成日 | 担当 | 工事名称 | 図面名称 | 縮尺 | 図面番号 | 御承認印 |
|---|---|---|---|---|---|---|---|
| | R7.10.14 | | | PH-D（1.25k×2.0k）<br>平面図・立面図・矩計図 | | | |
| | | | | | | | |