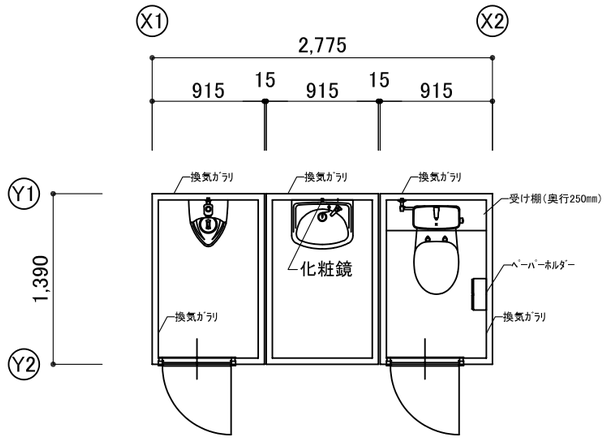

平面図

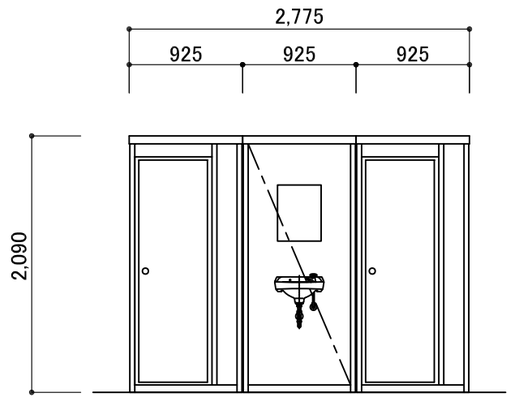

Y2 立面図

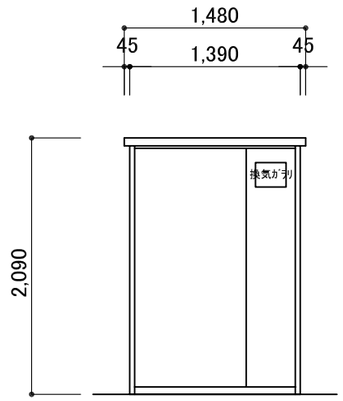

X1 立面図

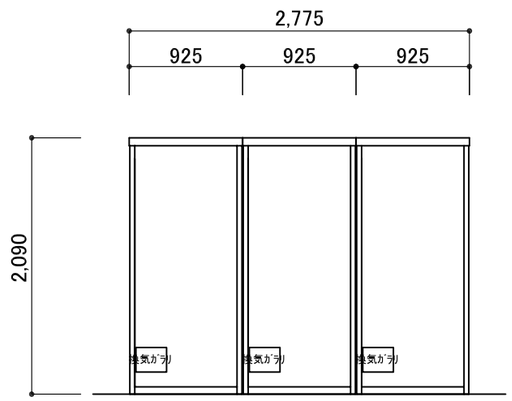

Y1 立面図

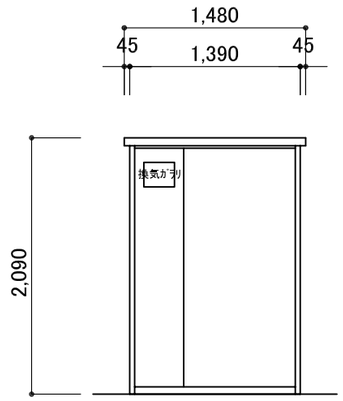

X2 立面図

訂正事項	作成日	担当	工事名称	図面名称	縮尺	図面番号	御承認印
			（WC-U、WC-L、WC-1）	WC 3棟並び 平面図・立面図・矩計図			